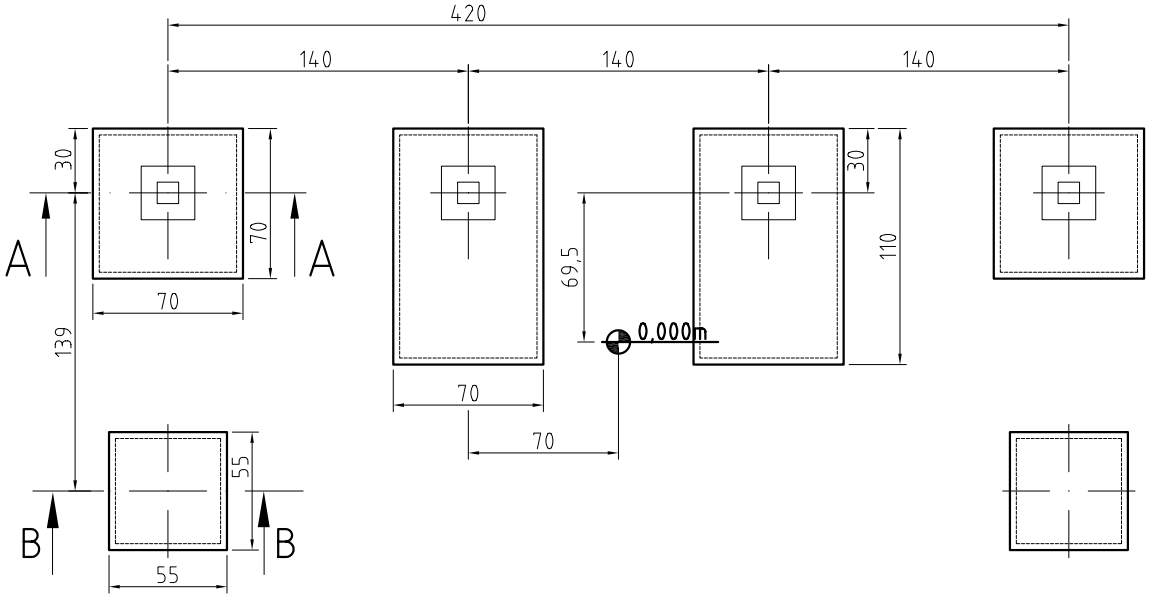

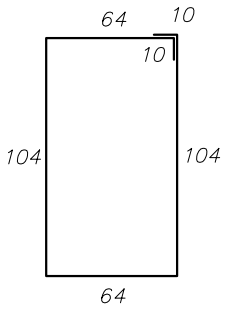

Matte Q188A - 356x54 (2Stück)

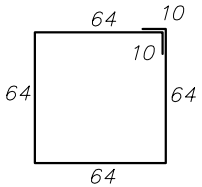

Matte Q188A - 276x54 (2 Stück)

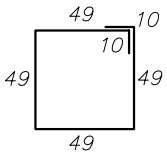

Matte Q188A - 216x54 (2 Stück)

Schnitt A-A

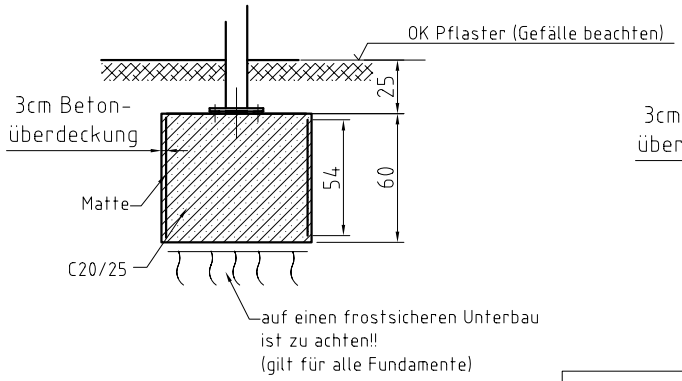

Schnitt B-B

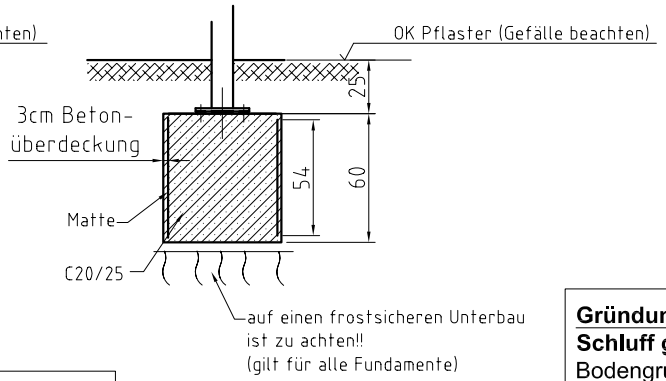

Gründung gilt für folgende Bodenbeschaffenheit:
Schluff gering plastisch Wichte = 17,5 kN/m³, Wichte unter Auftrieb = 9,5 kN/m³, Bodengruppe **HZ**, Reibungswinkel =28°, Kohäsion = 10 kN/m² oder besser.

Maßangaben in cm

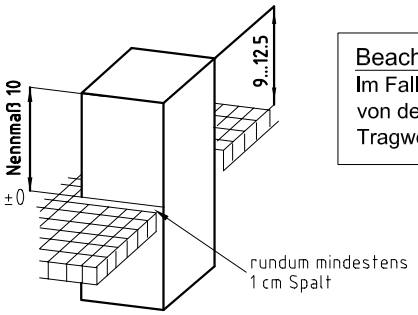

Beachte!
Im Falle einer Abweichung der Baugrundverhältnisse die ungünstiger von den Annahmewerten zur Berechnung sind, ist der Auftraggeber bzw. der Tragwerksplaner in Kenntnis zu setzen.

Achtung!
Bei Gefälle im Baubereich Rücksprache mit Fa. MHB GmbH notwendig!!

(Verwendungsbereich)				(Zul. Abw.)		(Oberfl.)	Maßstab 1:25 (Gewicht)
							(Werkstoff, Halbzeug) (Rohteil-Nr) (Modell- oder Gesenk-Nr)
					Datum	Name	FGU "MHB Spezial"-R1400
				Bearb.	06.01.05	C. Parthe	3 Feld / D 1850 / SW 1390
				Gepr.			
				Norm			
				MHB® GmbH Fürstenwalde			Fundamentplan — Blatt / Blätter
1	Ang. aktualisiert	18.02.10	Par				
Zust	Änderung	Datum	Name	Ursprung			Ersatz für: / Ersatz durch: